OYSTER PERPETUAL

DATEJUST

ROLEX

COLOCANDO EM FUNCIONAMENTO

Antes de ser usado pela primeira vez, ou após uma parada, um relógio Rolex deve receber corda manualmente. Isso permite assegurar seu bom funcionamento e sua precisão. Para dar corda manual ao relógio, desaperte a coroa, em seguida gire-a várias vezes no sentido horário; no sentido contrário é inútil. Gire-a no mínimo 25 vezes para obter uma corda parcial suficiente. O relógio se carregará automaticamente em seguida, assim que for colocado no pulso. Rosqueie cuidadosamente a coroa de volta contra a caixa, a fim de garantir a impermeabilidade.

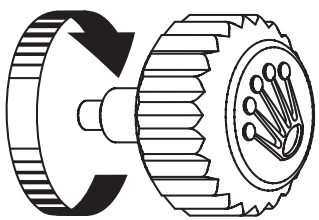

O selo verde que acompanha o seu relógio Rolex simboliza o seu status de Cronômetro Superlativo. Este título exclusivo atesta que o seu relógio passou por uma série de controles finais específicos e realizados pela Rolex em seus próprios laboratórios, complementando a certificação oficial COSC de seu mecanismo. Estes testes inigualáveis, relativos sobretudo à precisão cronométrica, impermeabilidade, corda automática e confiabilidade, ampliam os limites do desempenho. Eles fazem da marca Rolex um padrão de excelência em matéria de relógios mecânicos.
Para mais informações, visite **rolex.com**.

NO CORAÇÃO DOS MODELOS DATEJUST

OYSTER PERPETUAL DATEJUST 4-5

CONHEÇA O SEU RELÓGIO

VISÃO GERAL 6-7
REGULAGEM 8-11
SISTEMA DE EXTENSÃO RÁPIDA EASYLINK 12-13

MANUTENÇÃO ROLEX

CUIDADOS COM O SEU ROLEX 14-15
SERVIÇO PÓS-VENDA 16-17
REDE MUNDIAL DE SERVIÇOS 18

ROLEX.COM

19

ROLEX

OYSTER PERPETUAL DATEJUST

OYSTER PERPETUAL DATEJUST

O Oyster Perpetual Datejust é o relógio de referência para aqueles que acreditam que a elegância é um conceito atemporal.

Com o Datejust, a Rolex lançou um calendário com a data indicada por um disco em uma abertura às 3 h – inovação que se tornou um padrão da indústria de relógios. A renomada lente de aumento Cyclops sobre o vidro de safira, praticamente à prova de arranhões, permite melhorar a leitura da data.

Sua caixa Oyster, com garantia de impermeabilidade até 100 metros de profundidade, é um exemplo de robustez e elegância. Ela oferece proteção eficaz para o mecanismo de corda automática, inteiramente fabricado pela Rolex, que ela abriga.

O Oyster Perpetual Datejust está disponível em diferentes tamanhos e com uma grande variedade de mostradores, lunetas e pulseiras.

VISÃO GERAL

1. Ponteiro de horas
2. Ponteiro de minutos
3. Ponteiro de segundos
4. Abertura de indicação da data
5. Coroa Twinlock com sistema de dupla impermeabilidade

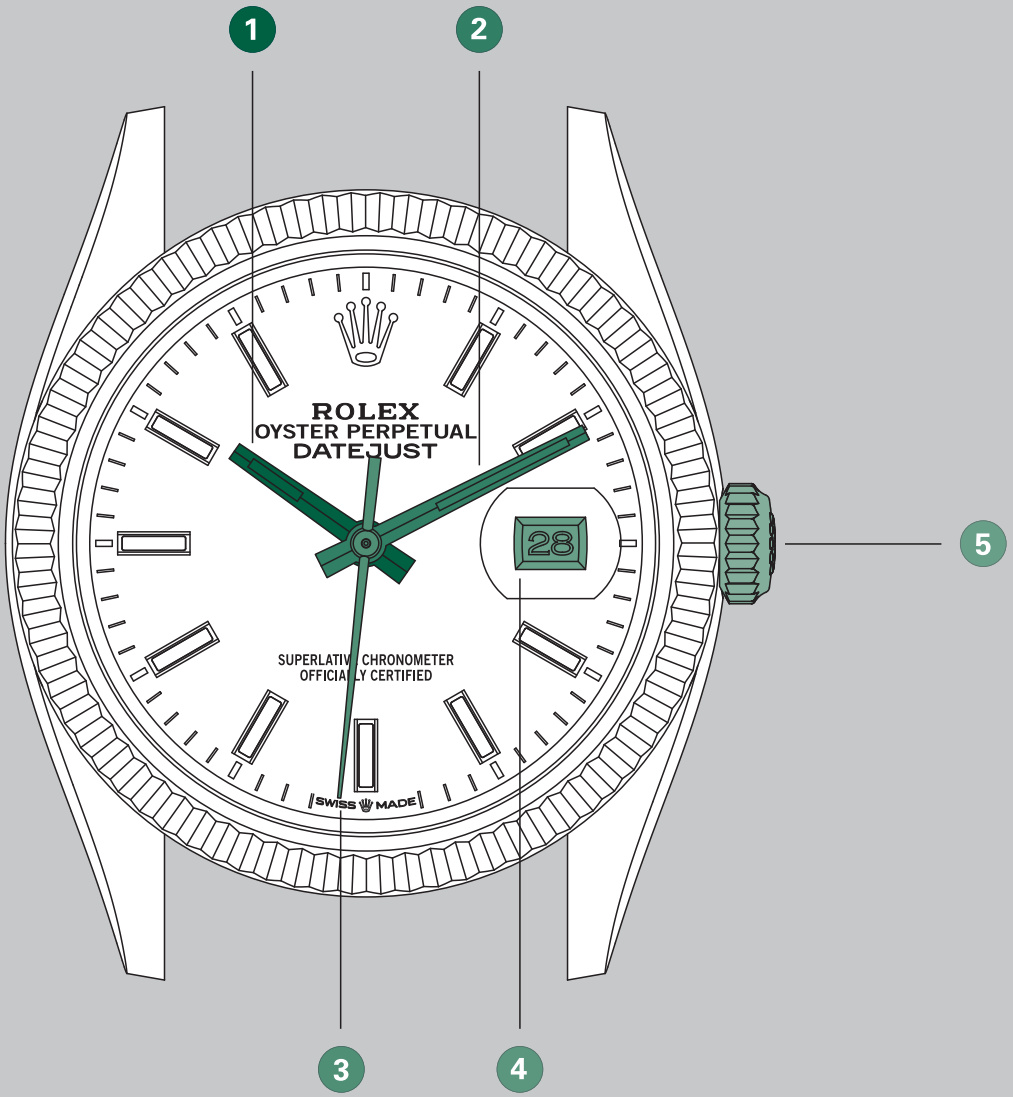
1
2
ROLEX
OYSTER PERPETUAL
DATEJUST
28
SUPERLATIVE CHRONOMETER
OFFICIALLY CERTIFIED
SWISS MADE
5
3
4

REGULAGEM

Posição rosqueada *(posição 0)*
Coroa totalmente rosqueada na caixa. Quando a coroa está nesta posição, o Oyster Perpetual Datejust garante impermeabilidade até 100 metros de profundidade.

Corda manual *(posição 1)*
Coroa desrosqueada. Para dar corda no relógio manualmente, gire a coroa no sentido horário (é inútil girá-la no outro sentido). Ao ajustar o relógio pela primeira vez ou se o relógio tiver parado, complete pelo menos 25 voltas para obter uma corda parcial.

Corda inicial e ajustes

A. Dê corda no relógio manualmente *(posição 1 – ver página 8)*.

B. Certifique-se de que a data foi alterada à meia-noite; depois ajuste a hora *(posição 3 – ver páginas 10-11)*.

C. Ajuste a data *(posição 2 – ver páginas 10-11)*.

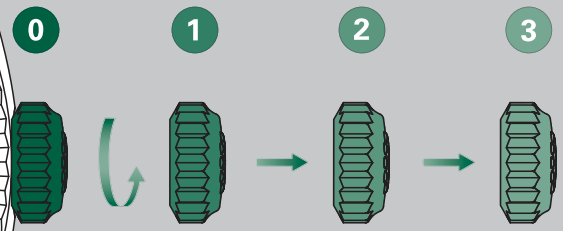

Desrosqueie e puxe

Após cada operação, aperte cuidadosamente a coroa de volta à caixa para garantir a impermeabilidade. Coloque a coroa de volta na *posição 1* e, em seguida, aplique uma leve pressão para rosqueá-la em sentido horário na direção da caixa. A coroa nunca deve ser manipulada quando o relógio estiver na água.

Ajustar a data *(posição 2)*

Coroa desrosqueada e puxada para o primeiro estágio.

De acordo com o modelo, gire a coroa no sentido horário ou anti-horário para ajustar a data. Girá-la na outra direção é inútil ou carregará manualmente o relógio.

Durante esse processo, o relógio continua funcionando normalmente.

Ajustar a hora *(posição 3)*

Coroa desrosqueada e puxada para o segundo estágio. O ponteiro de segundos fica parado, permitindo um ajuste preciso da hora. Para definir a hora e os minutos, gire a coroa em um sentido ou no outro. Para evitar equívocos entre os períodos do dia, mova o ponteiro das horas até que marque 12 h. Se a data mudar, é meia-noite.

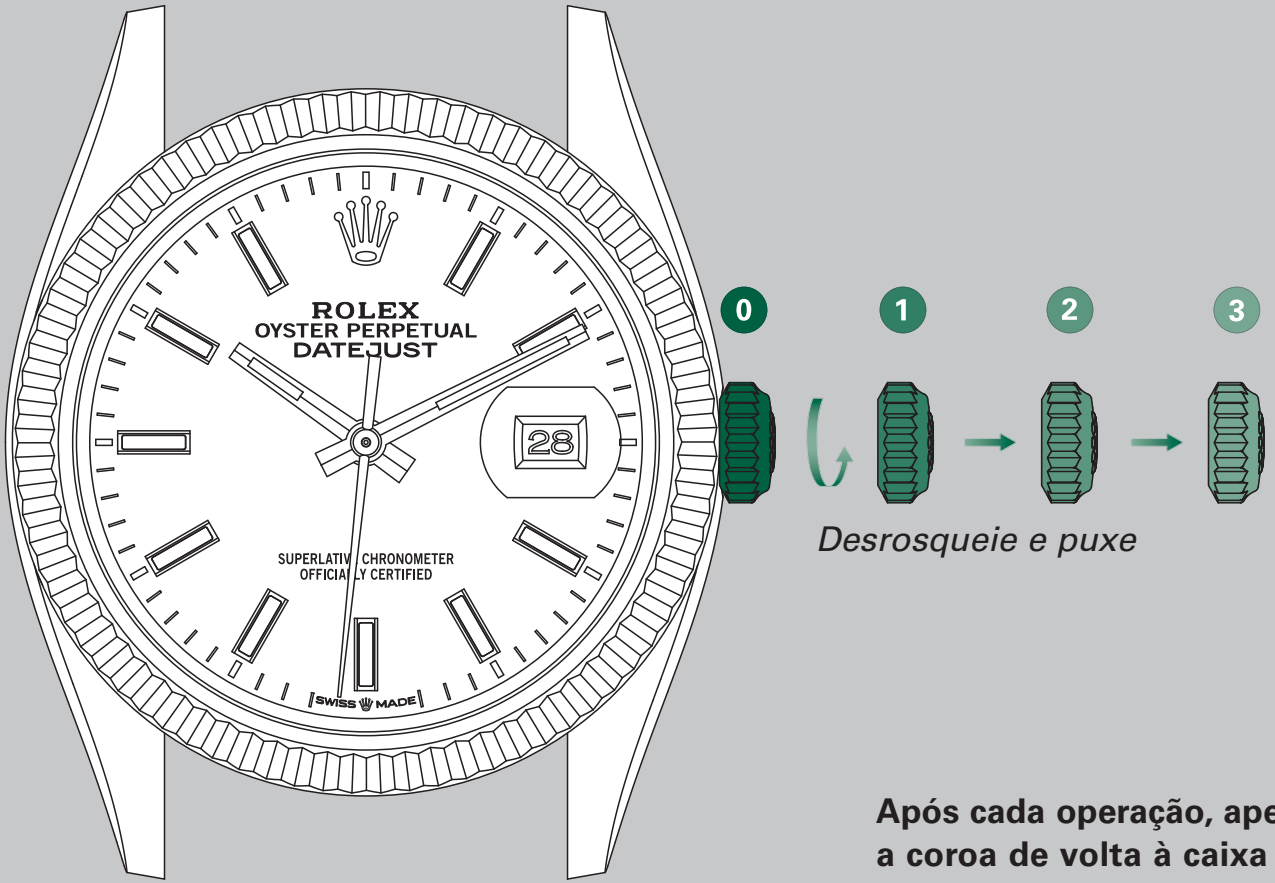

Após cada operação, aperte cuidadosamente a coroa de volta à caixa para garantir a impermeabilidade. Coloque a coroa de volta na *posição 1* e, em seguida, aplique uma leve pressão para rosqueá-la em sentido horário na direção da caixa. A coroa nunca deve ser manipulada quando o relógio estiver na água.

SISTEMA DE EXTENSÃO RÁPIDA EASYLINK

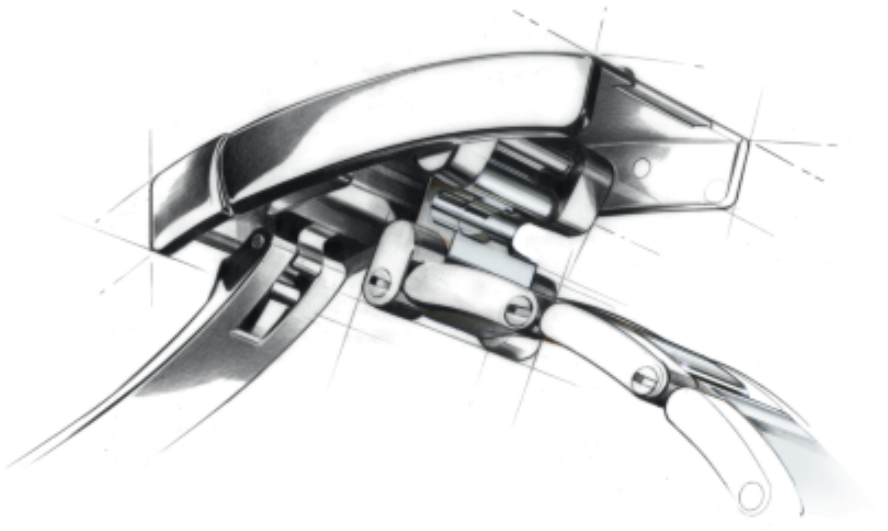

Para oferecer um conforto otimizado ao usuário, a Rolex criou o sistema de extensão rápida Easylink. Disponível em algumas modalidades, esse sistema exclusivo, que consiste em um elo que pode ser aberto ou fechado sobre si mesmo, permite o ajuste do comprimento da pulseira em cerca de 5 mm, sem o auxílio de ferramenta alguma.

Ajuste da posição mais curta para a mais longa

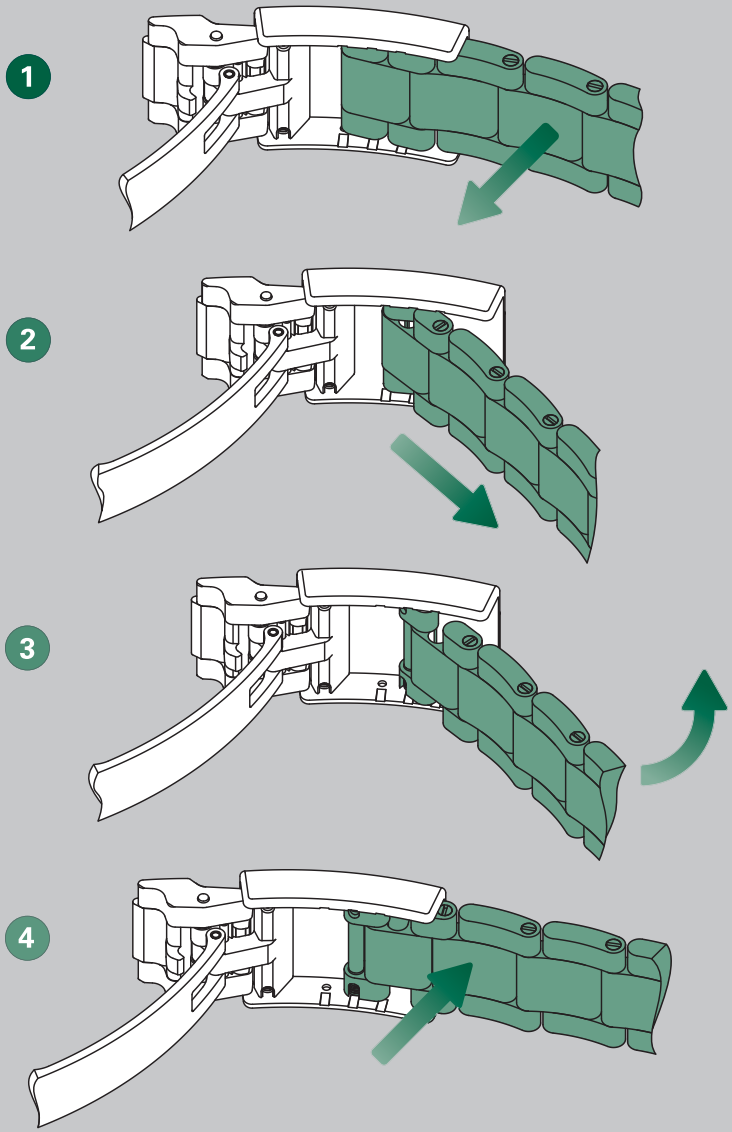

Ajuste da posição mais longa para a mais curta

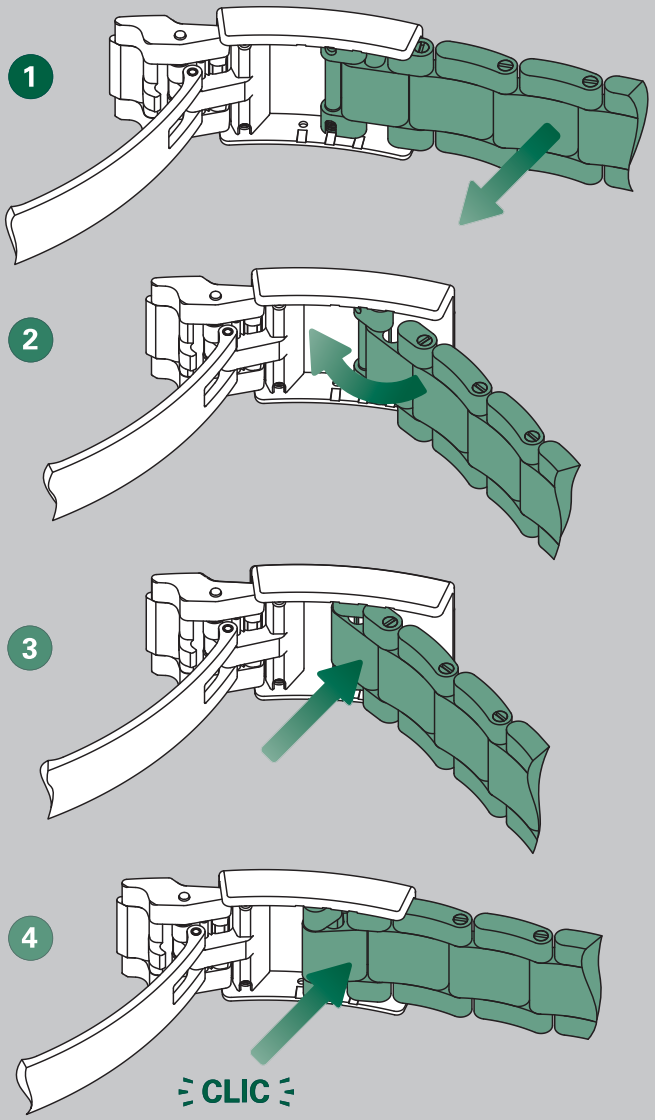

CUIDADOS COM O SEU ROLEX

Graças ao know-how da Rolex, o relógio exigirá poucos cuidados no dia a dia.

Você pode ajudar a preservar o brilho limpando-o com uma flanela de micro-fibra. Ocasionalmente lave o relógio com água e sabão e uma escova macia. Depois de usar o relógio no mar, é importante lavá-lo com água doce para remover o sal e eventuais depósitos de areia.

Antes de limpar o relógio, sempre verifique se a coroa está completamente rosqueada na caixa, a fim de garantir a impermeabilidade.

SERVIÇO PÓS-VENDA

O serviço pós-venda da Rolex não mede esforços para que o seu relógio conserve seus desempenhos em matéria de precisão, de confiabilidade e de impermeabilidade, bem como todo seu esplendor.

Para um bom funcionamento e uma precisão otimizada, o mecanismo mecânico do seu relógio Rolex depende de lubrificantes de alto desempenho desenvolvidos e aperfeiçoados pela Rolex. Ao longo dos anos, todo lubrificante sofre alterações em suas propriedades, o que pode influenciar a precisão de um mecanismo. Além disso, a fim de verificar o desempenho da impermeabilidade do seu relógio, é imprescindível realizar controles técnicos rigorosos.

Por essas razões, é aconselhável levar periodicamente o seu relógio a um distribuidor oficial ou a um centro de serviço Rolex para uma manutenção completa, que será sempre efetuada por um relojoeiro habilitado pela marca.

Durante um serviço completo, seu relógio Rolex é desmontado, e cada um dos seus componentes – caixa, pulseira

e mecanismo – é meticulosamente revisado.

O mecanismo é inteiramente desmontado; seus componentes são analisados, e aqueles que não mais correspondem aos critérios de qualidade da marca são substituídos por outros, novos. Ao ser montado novamente, o mecanismo é lubrificado. A caixa e a pulseira, por sua vez, são novamente polidas ou acetinadas à mão, de acordo com o acabamento original. Essas operações permitem devolver-lhes o brilho e a luminosidade, além de remover eventuais marcas ou arranhões.

No final do processo de manutenção, o seu relógio Rolex é submetido a um protocolo de controle: trata-se de testar suas funções e verificar sua impermeabilidade, sua reserva de corda e a precisão de seu mecanismo.

Após um serviço completo Rolex, seu relógio receberá uma garantia de serviço.

REDE MUNDIAL DE SERVIÇOS

A rede de distribuidores oficiais Rolex e os centros de serviço abrangem mais de 100 países em diversas regiões do mundo e contam com o know-how de relojoeiros altamente qualificados, cuidadosamente selecionados e treinados pela Rolex.

Os distribuidores oficiais Rolex podem orientá-lo sobre todos os aspectos técnicos relativos às funções do relógio. Seja para ajustar a pulseira ou efetuar uma manutenção completa do relógio, os relojoeiros da Rolex, altamente qualificados, colocarão toda a competência deles à sua disposição para assegurar a durabilidade do seu relógio Rolex.

Para obter a lista de distribuidores oficiais e centros de serviço Rolex, visite o site **rolex.com**.

ROLEX.COM

Gostaríamos de convidá-lo a visitar **rolex.com**, um espaço privilegiado para aprender mais sobre as funções do seu relógio e conhecer a qualidade, o know-how e os valores fundamentais da marca.

Bem-vindo ao mundo Rolex.

A Rolex se reserva o direito de modificar os modelos ilustrados nesta publicação a qualquer momento.

Importado por: Relógios Rolex Ltda., Av. Paulista, 2006 - 14° andar - São Paulo-SP
CNPJ: 61.535.159/0001-03, Tel.: (11) 3594-7000

© Rolex SA, 3-5-7, rue François-Dussaud, 1211 Genebra 26, Suíça
IMR-DJ-PTBR-20 - 7.2020 - Impresso na Suíça

rolex.com

ROLEX